# Technische informatie

**Gealan S9000 Slim**
raamkozijnen

**Gealan S9000 NL**
raamkozijnen

**Gealan S9000 NL**
deurkozijnen

# Gealan S9000 Slim
raamkozijnen

## vast raam

| | |
|---|---|
| Kozijnprofiel | Gealan 6070 |
| Intern staalprofiel | Gealan 2724 |
| Opdek | 18mm |
| Hoekverbinding | Standaard 45° |

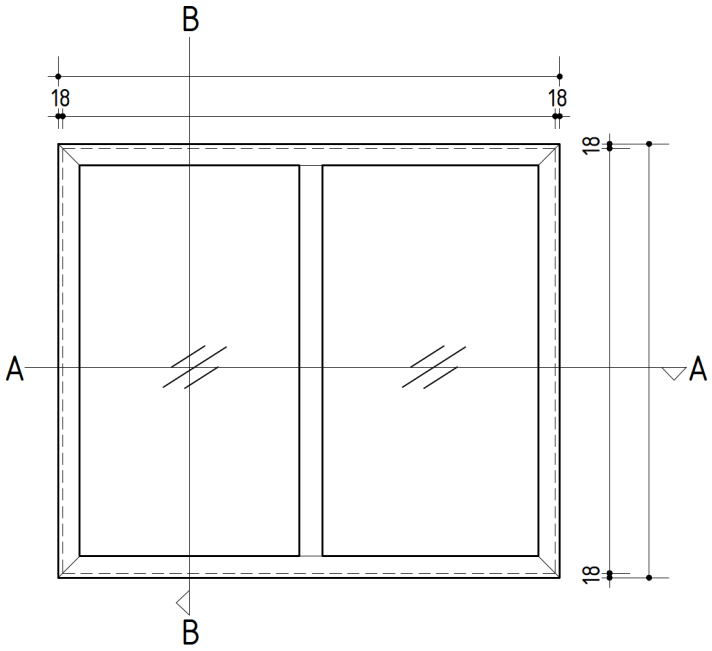


**Glasmogelijkheden:**

| | |
|---|---|
| Dubbel beglaasd | glasopbouw: 5-16-4 |
| Triple beglaasd | glasopbouw: 4-16-4-16-4 |

Optioneel: gelaagd en/of zonwerend glas, ventilatieroosters.

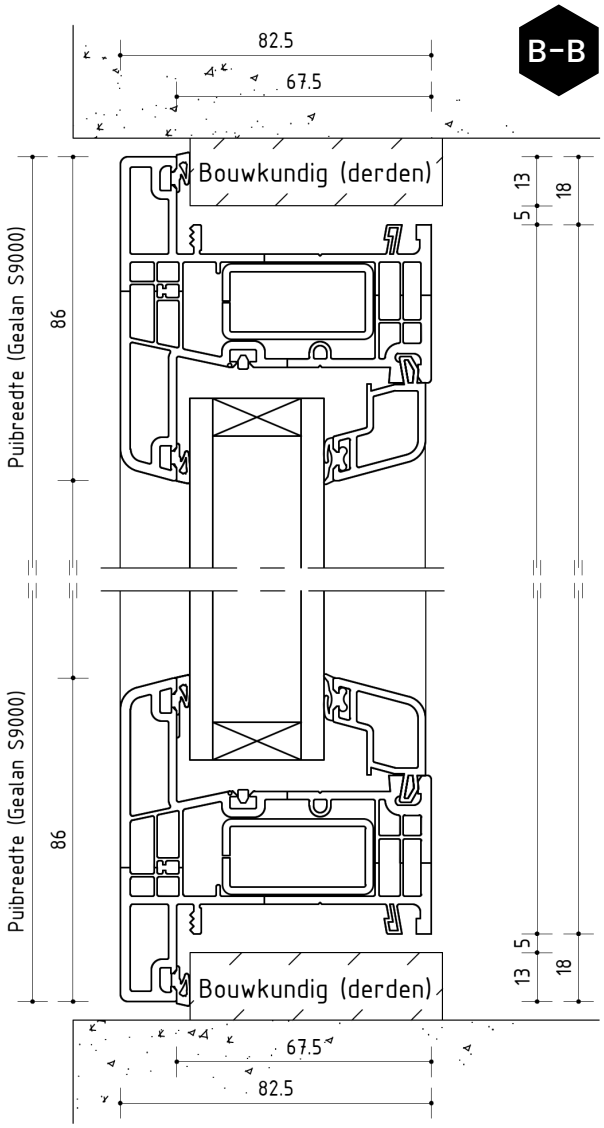


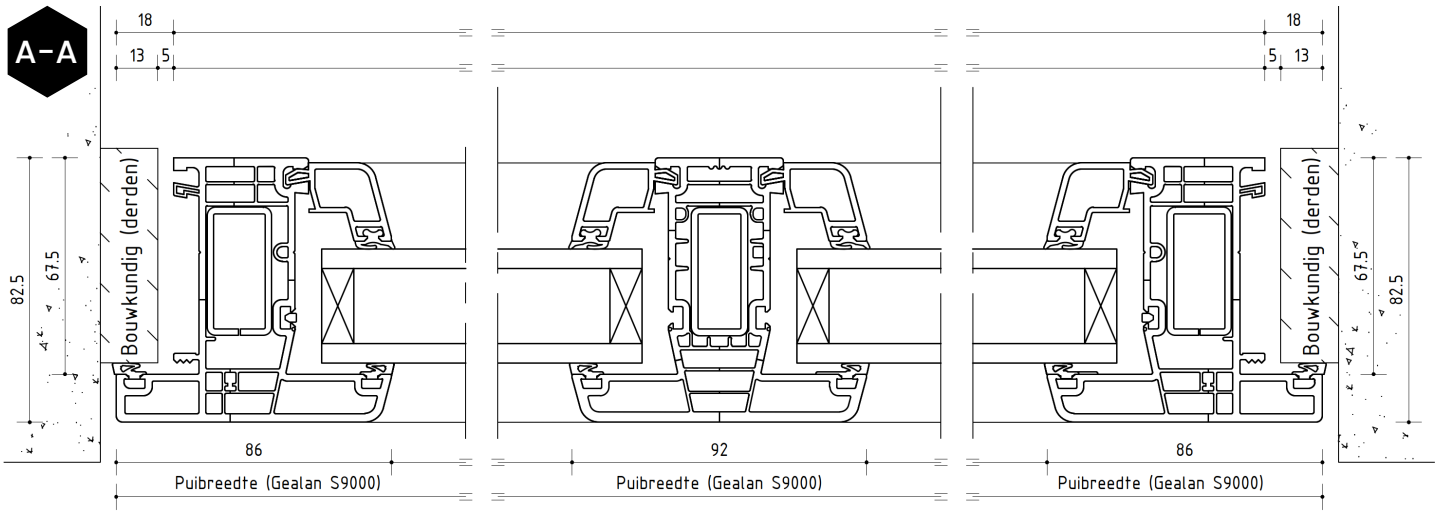

# Gealan S9000 Slim
raamkozijnen

## draai/kiep raam

| | |
|---|---|
| Kozijnprofiel | Gealan 6070 |
| Intern staalprofiel | Gealan 2724 |
| Draaideelprofiel | Gealan 6003 |
| Intern staalprofiel | Gealan 6714 |
| Opdek | 18mm |
| Hoekverbinding | Standaard 45° |

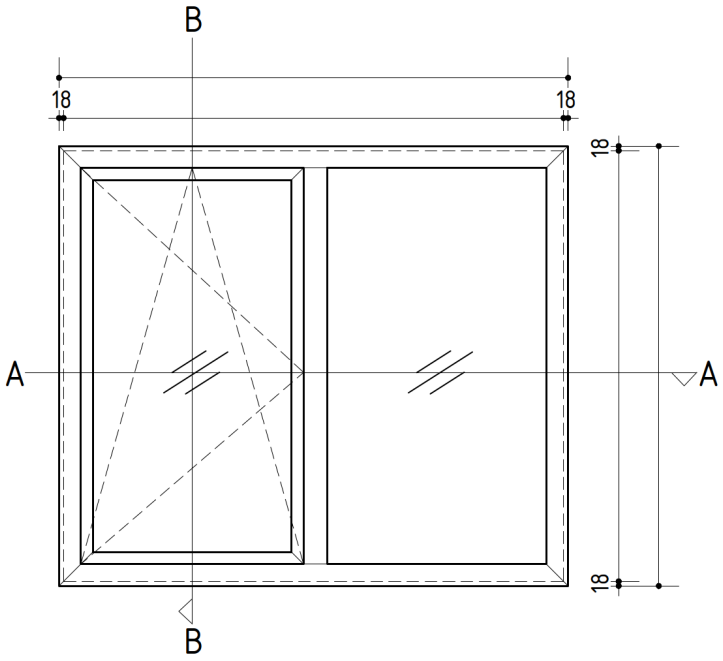


**Glasmogelijkheden:**

| | |
|---|---|
| Dubbel beglaasd | glasopbouw: 5-16-4 |
| Triple beglaasd | glasopbouw: 4-16-4-16-4 |

Optioneel: gelaagd en/of zonwerend glas, ventilatieroosters.

B-B

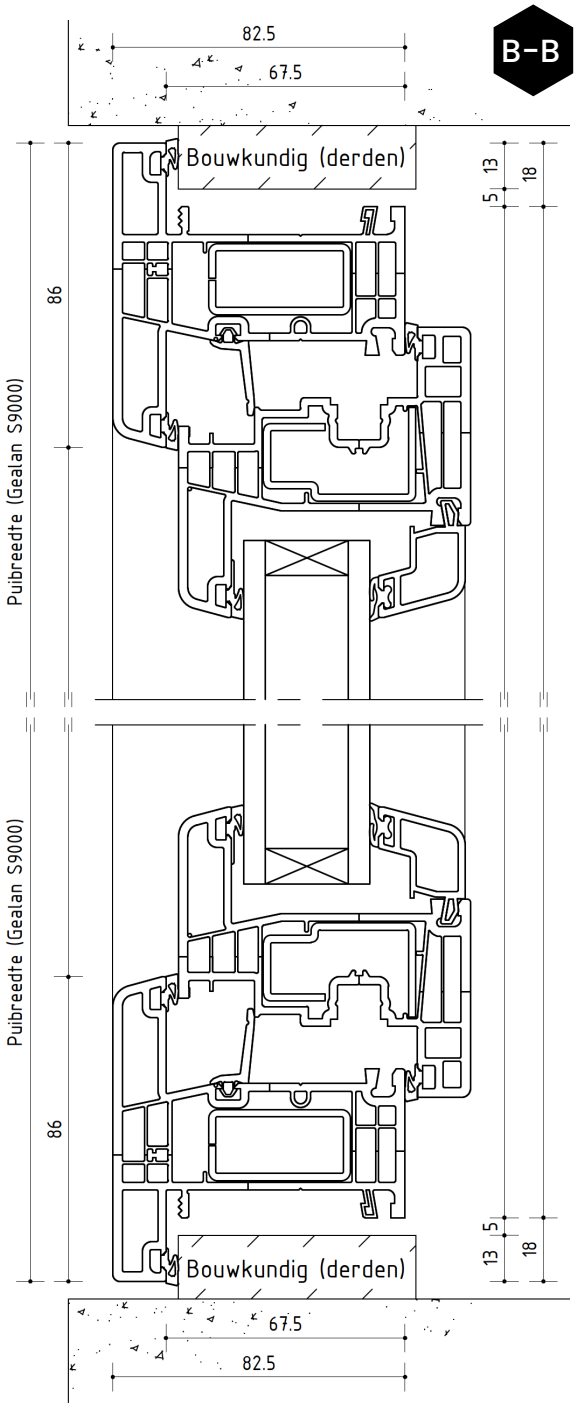


A-A

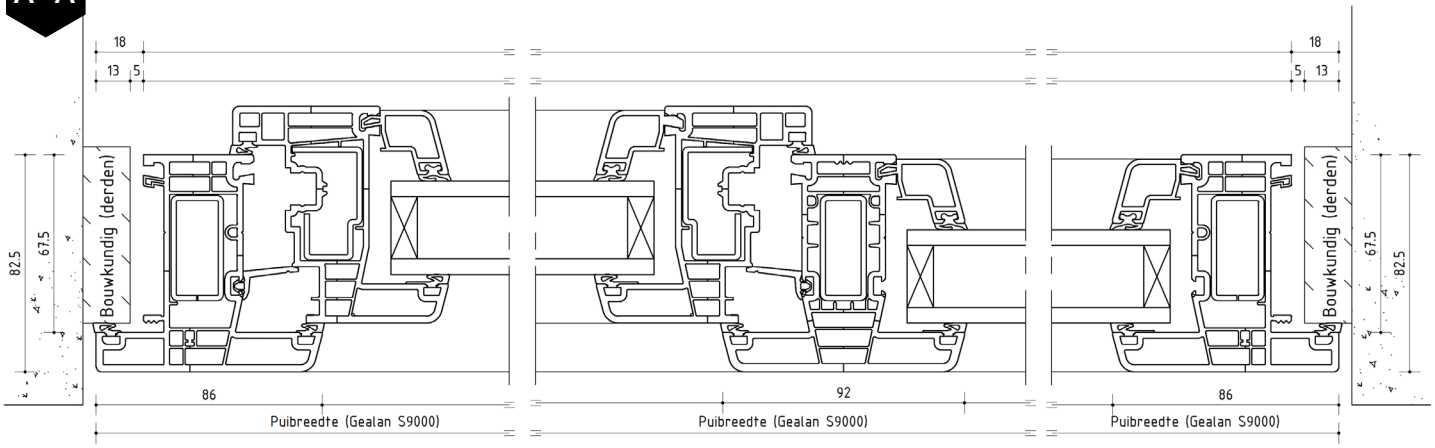

# Gealan S9000 NL
## raamkozijnen

## vast raam (verdiept profiel)

| | |
|---|---|
| Kozijnprofiel | Gealan 6802 |
| Intern staalprofiel | Gealan 2724 |
| Opdek | 18mm |
| Hoekverbinding | Standaard 45° |

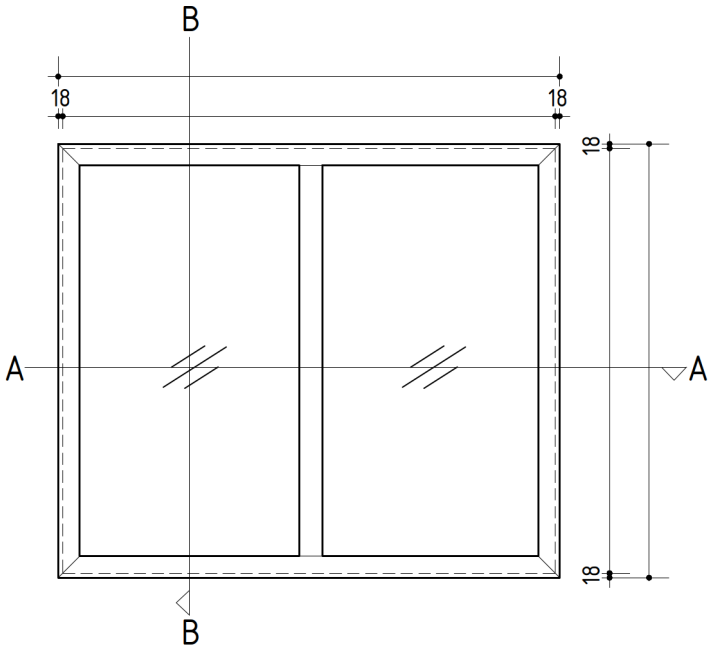


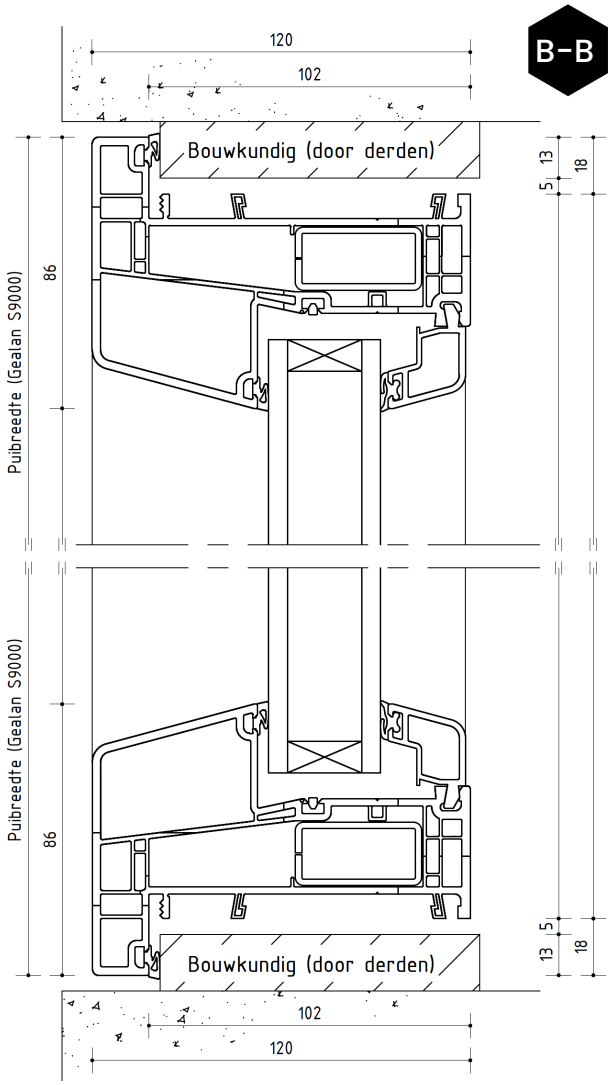


**Glasmogelijkheden:**

| | |
|---|---|
| Dubbel beglaasd | glasopbouw: 5-16-4 |
| Triple beglaasd | glasopbouw: 4-16-4-16-4 |

Optioneel: gelaagd en/of zonwerend glas, ventilatieroosters.

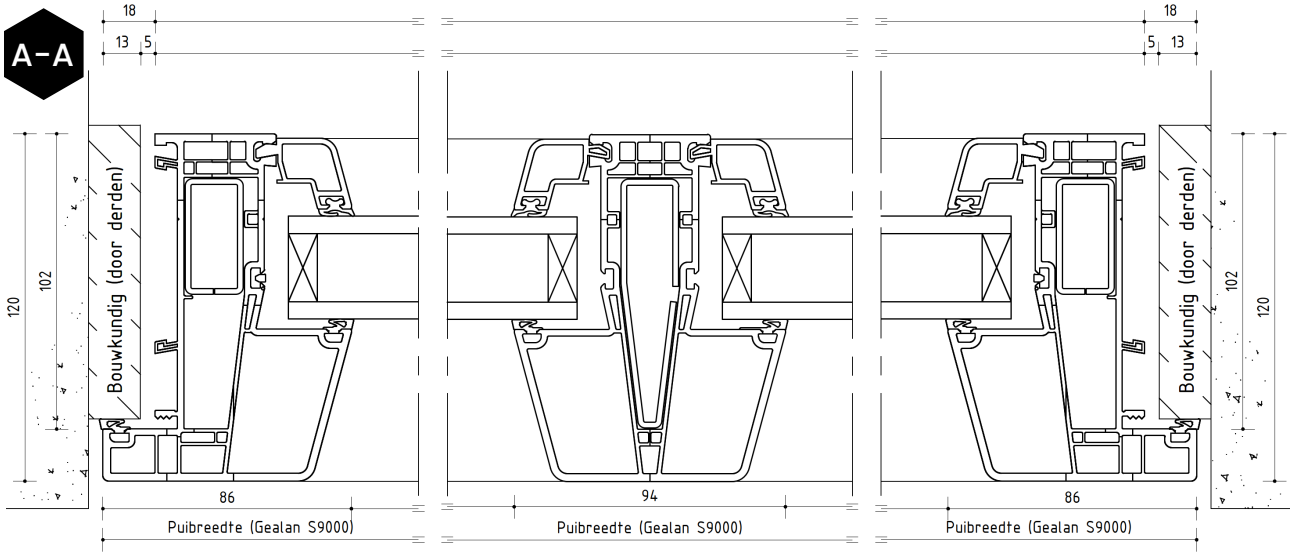

# Gealan S9000 NL
## raamkozijnen

## draai/kiep raam (verdiept profiel)

| | |
|---|---|
| Kozijnprofiel | Gealan 6802 |
| Intern staalprofiel | Gealan 2724 |
| Draaideelprofiel | Gealan 6003 |
| Intern staalprofiel | Gealan 6714 |
| Opdek | 18mm |
| Hoekverbinding | Standaard 45° |

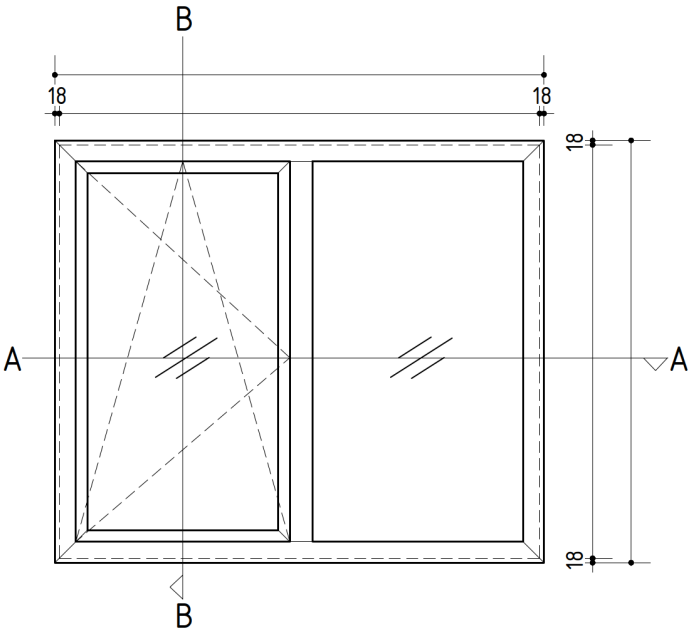


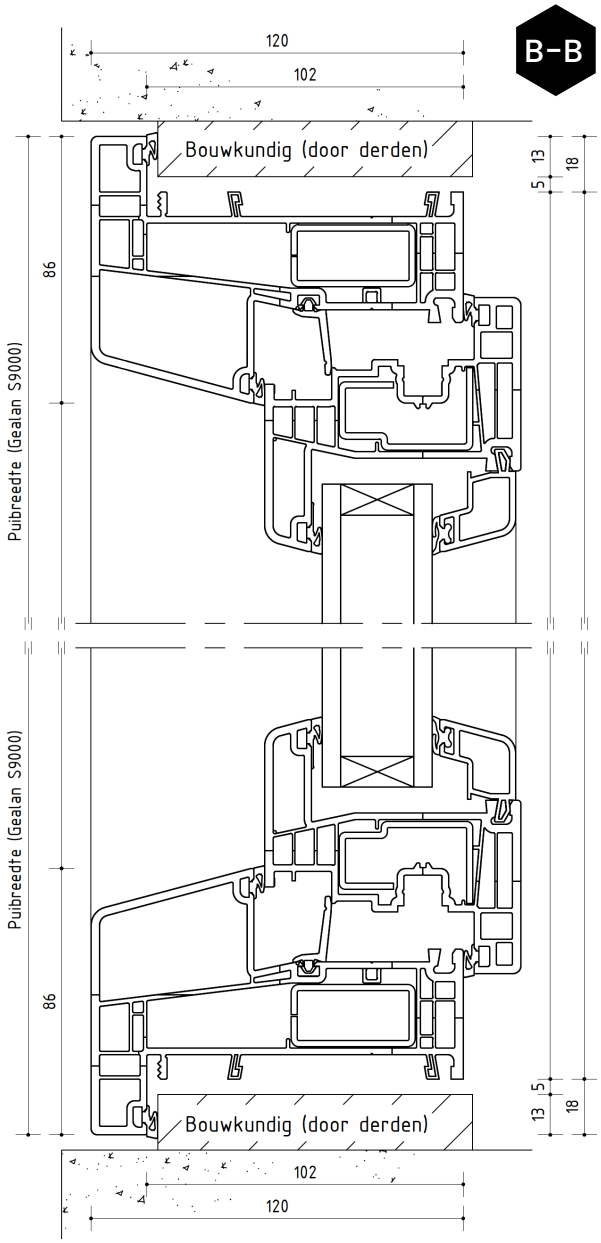


**Glasmogelijkheden:**

| | |
|---|---|
| Dubbel beglaasd | glasopbouw: 5-16-4 |
| Triple beglaasd | glasopbouw: 4-16-4-16-4 |

Optioneel: gelaagd en/of zonwerend glas, ventilatieroosters.

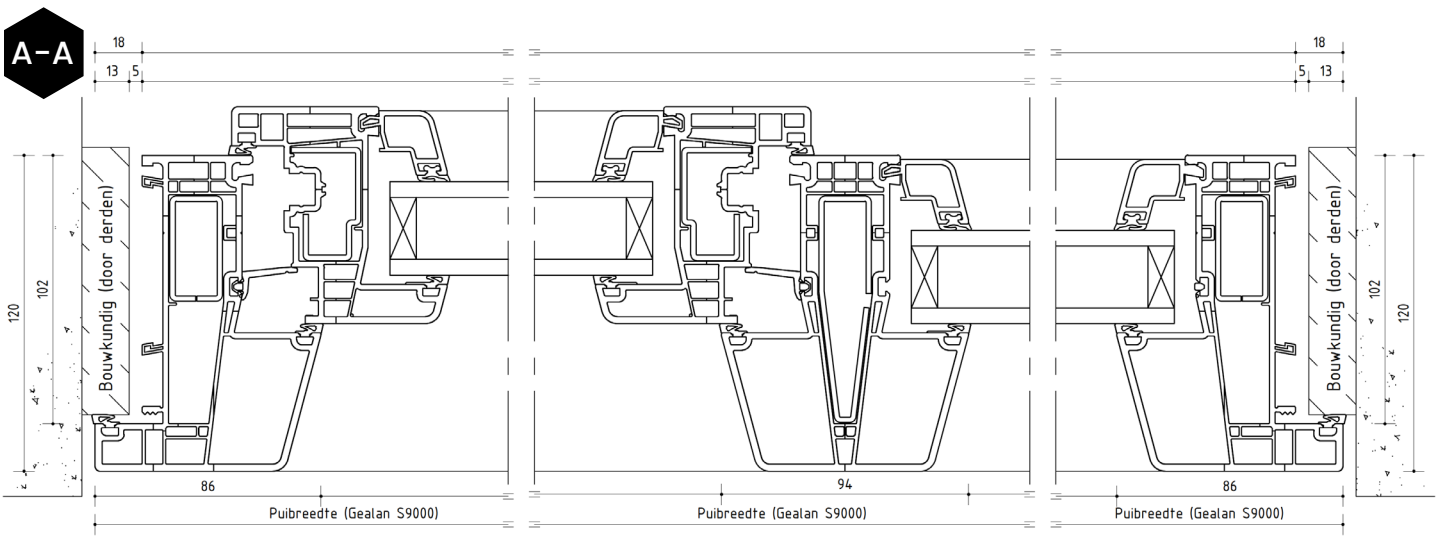

# Gealan S9000 NL
## deurkozijnen

## enkele deur (naar binnen draaiend)

| | |
|---|---|
| Kozijnprofiel | Gealan 6802 |
| Intern staalprofiel | Gealan 2724 |
| Draaideelprofiel | Gealan 6025 |
| Intern staalprofiel | Gealan 6721 |
| Opdek | 18mm |
| Hoekverbinding | Standaard 45° |

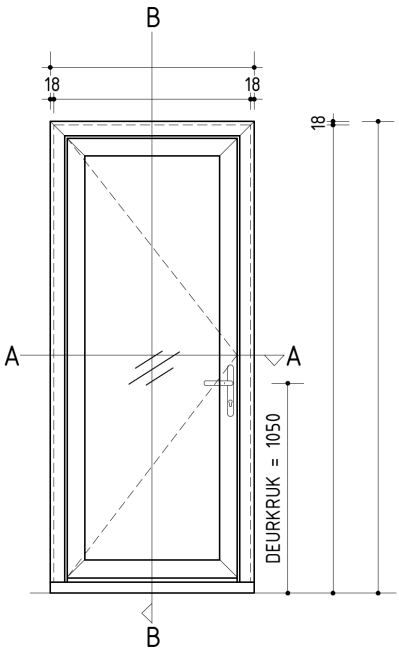


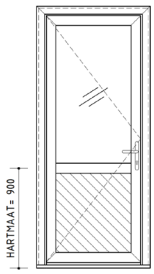


**Opties deurvulling:**
- volledig glas
- onderzijde paneel, boven glas
- volledig paneel

**Paneel:**
Geïsoleerd paneel
(PUR) 44mm dik

**Glasmogelijkheden:**

| | |
|---|---|
| Dubbel beglaasd | glasopbouw: 33.1-13-33.1 |
| Triple beglaasd | glasopbouw: 33.1-15-4-15-33.1 |

In al onze deuren wordt dubbelzijdig gelaagd glas toegepast.

**Dorpel:**
De deurkozijnen worden uitgevoerd met een donkergrijze BUVA Isostone isolerende onderdorpel van lichtgewicht glasvezelversterkt composiet.

**Detail B*:**
De dorpel is standaard voorzien van een inkliklijst voor opdek toepassingen. Deze lijst is eenvoudig te verwijderen voor vlakke toepassingen. Let op: deze lijst **wordt NIET meegerekend** in de buitenwerkse maat van het deurkozijn.

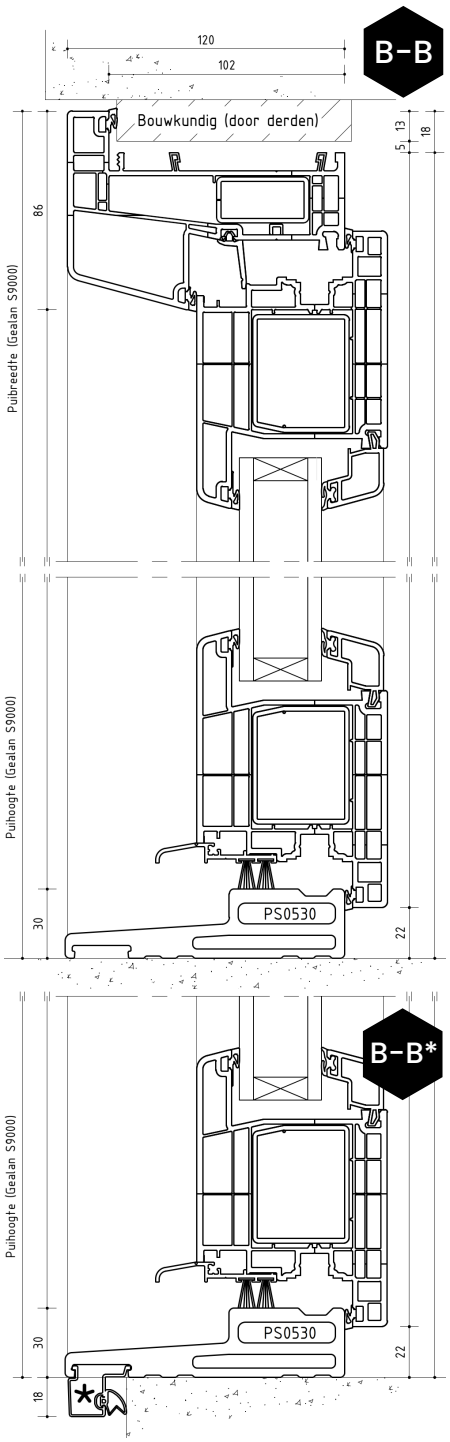


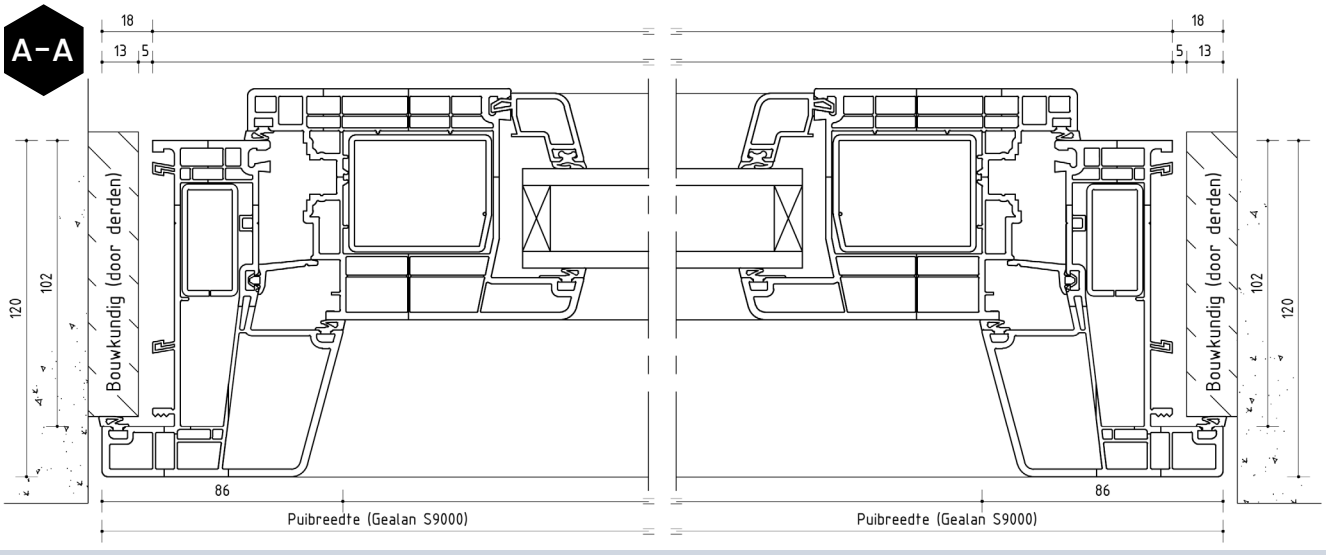

# Gealan S9000 NL
## deurkozijnen

## enkele deur (naar buiten draaiend)

| | |
|---|---|
| Kozijnprofiel | Gealan 6808 |
| Intern staalprofiel | Gealan 6755 |
| Draaideelprofiel | Gealan 6027 |
| Intern staalprofiel | Gealan 6721 |
| Opdek | 18mm |
| Hoekverbinding | Standaard 45° |

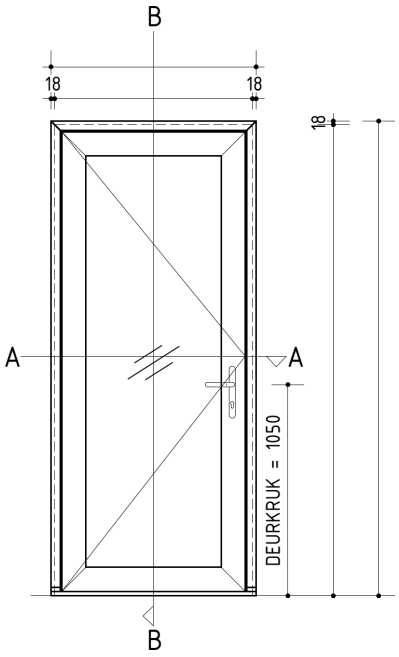


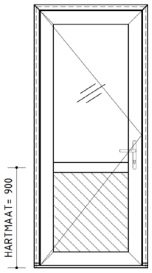


**Opties deurvulling:**
- volledig glas
- onderzijde paneel, boven glas
- volledig paneel

**Paneel:**
Geïsoleerd paneel
(PUR) 44mm dik

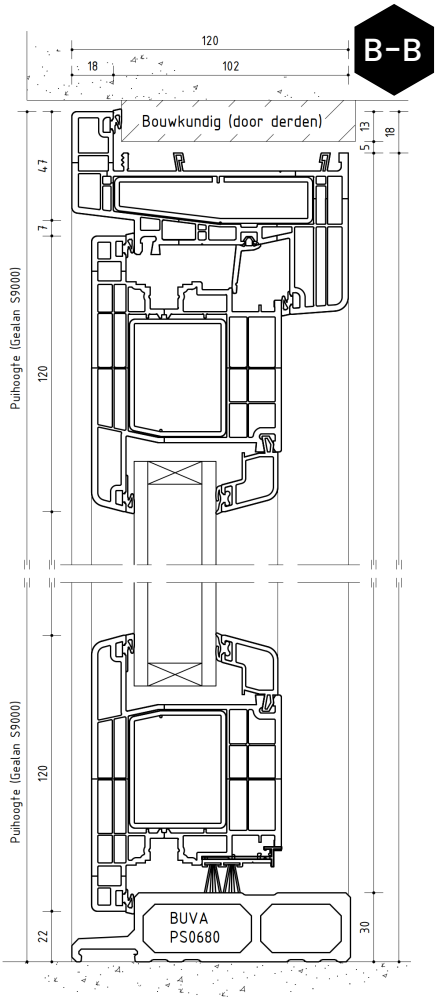


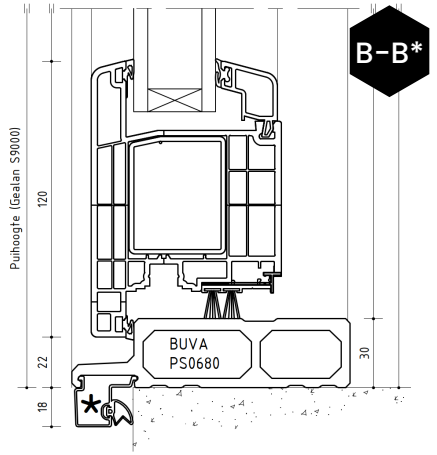


**Glasmogelijkheden:**

| | |
|---|---|
| Dubbel beglaasd | glasopbouw: 33.1-13-33.1 |
| Triple beglaasd | glasopbouw: 33.1-15-4-15-33.1 |

In al onze deuren wordt dubbelzijdig gelaagd glas toegepast.

**Dorpel:**
De deurkozijnen worden uitgevoerd met een donkergrijze BUVA Isostone isolerende onderdorpel van lichtgewicht glasvezelversterkt composiet.

**Detail B*:**
De dorpel is standaard voorzien van een inkliklijst voor opdek toepassingen. Deze lijst is eenvoudig te verwijderen voor vlakke toepassingen. Let op: deze lijst **wordt NIET meegerekend** in de buitenwerkse maat van het deurkozijn.

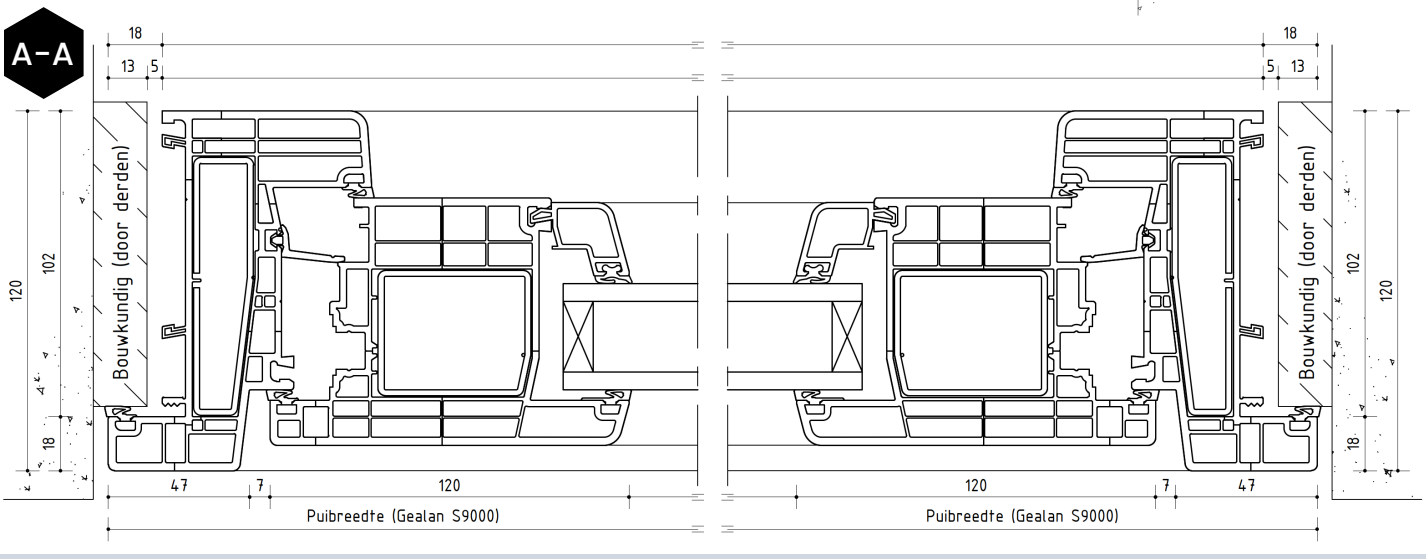

# Gealan S9000 NL
deurkozijnen

## dubbele deuren

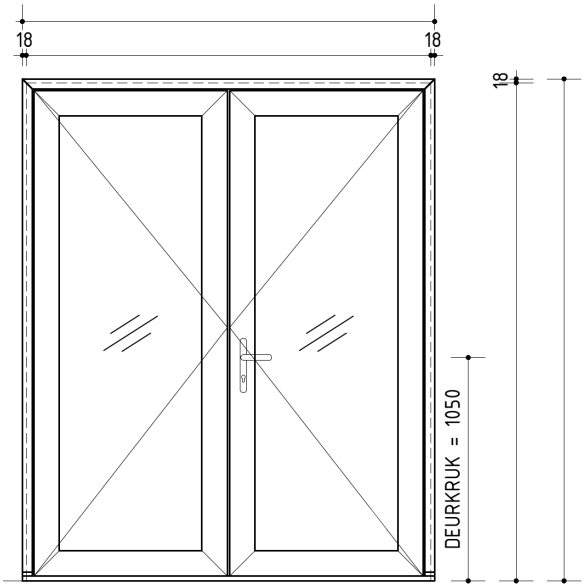


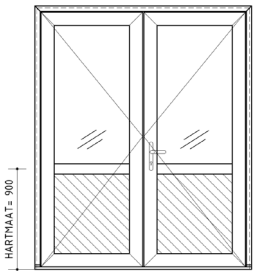


**Opties deurvulling:**
- volledig glas
- onderzijde paneel, boven glas
- volledig paneel

**Paneel:**
Geïsoleerd paneel
(PUR) 44mm dik

**Zowel binnen- als buitendraaiend mogelijk**

## Hardeman Kozijnen
algemene opmerkingen

**Tekeningen:**
Alle aanzichten zijn gezien vanaf de buitenzijde. De werktekening in onze offertes bevat alleen buitenwerkse maten.

**Opdek:**
Al onze kozijnen zijn voorzien van een aanslag in het profiel, 18mm opdek.

**Afmetingen:**
Sparingsmaten en stelruimte zijn te bepalen door de aannemer. Minimaal 2mm per zijde (getekend op voorgaande pagina's is 5mm). De opdrachtgever is ten alle tijde zelf verantwoordelijk voor het correct doorgeven van de buitenwerkse maatvoering bij bestelling.

**Glas:**
Uiteraard kunnen onze kozijnen ook zonder glas geleverd worden. Houdt er rekening mee dat wij alleen glaslijsten voor glaspakketten van 26mm of 44mm dik leveren. De kozijnen worden beglaasd vanaf de binnenzijde. De aangegeven glasdiktes zijn standaard. De opdrachtgever dient zelf rekening te houden met o.a. ruitmaat, gebouwhoogte en consequence class.

**Kleuren:**
Kozijnkleur buitenzijde: Wij maken kozijnen in alle kleuren die op onze kleurenkaart vermeld staan. Andere kleuren zijn niet mogelijk.
Kozijnkleur binnenzijde: altijd Verkeerswit RAL9016

**Hoekverbinding:**
Wij maken alle kozijnen met een standaard 45° hoekverbinding. HVL verbindingen zijn niet mogelijk.

**Documentatie:**
Al onze documentatie en tekeningen worden met de grootst mogelijke zorg samengesteld. Er kunnen echter geen rechten aan ontleend worden.

**Offertes:**
Stuur uw aanvraag naar bouwproducten@hardeman.nl - Alle werktekeningen in onze offertes bevatten buitenwerkse maten.

## Standaard
hoekverbinding

Wij maken alle kozijnen met een standaard 45° hoekverbinding.
(HVL verbindingen zijn niet mogelijk)

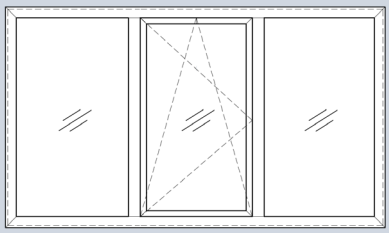

## Draai-kiep
ramen

Advies: toepassen in de meest linkse en rechtse vakken, niet in de middenvakken, in verband met stabiliteit en levensduur.

WWW.HARDEMANKOZIJNEN.NL

V071021